ԱՐՍԵՆՅԱՆ 2 ԵՎ ԱՐՍԵՆՅԱՆ 4 ՇԵՆՔԵՐԻ ԱՇԽԱՏԱՆՔԻ ՃԱՎԱԼՆԵՐԸ

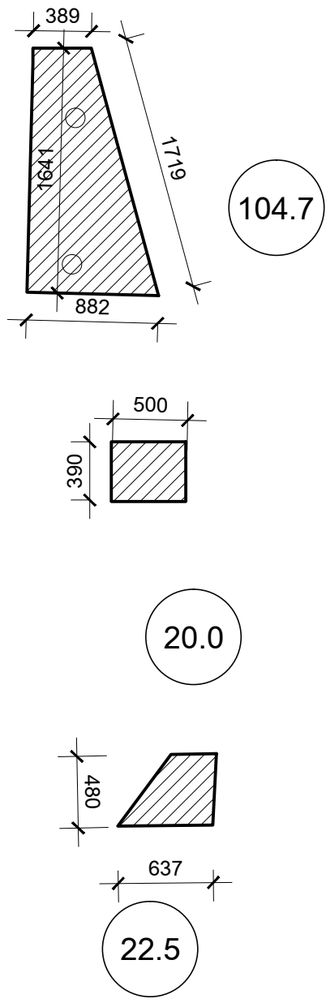

ՃԱՆԱՊԱՐՀՆԵՐԻ ԿԱՌՈՒՑՄԱՆ ԱՇԽԱՏԱՆՔՆԵՐԻ ՃԱՎԱԼՆԵՐԻ ԱՂՅՈՒՍԱԿ

NN	ԱՇԽԱՏԱՆՔՆԵՐԻ ԱՆՎԱՆՈՒՄԸ	Չափմ. միավ	Քանակը
1	2	3	4
	Ճանապարհի կառուցում		
1	Մաքրման աշխատանքներ	մ^2	147.2
2	Ծածկի կառուցում տեղական խճով =10սմ ամբողջ տարածքի 100 %-ի չափով	մ^3	14.72
3	Ասֆալտապատման տարածք =4սմ	մ^2	147.2
4	Դիտահորերի բարձրացում	հատ	1
1	Դիտահորերի իջեցում	հատ	1

ՄԱՐԶՊԵՏԱՐԱՆԻՆ ԿԻՑ ՏԱՐԱԾՔԻ ԱՇԽԱՏԱՆՔԻ ՃԱՎԱԼՆԵՐԸ

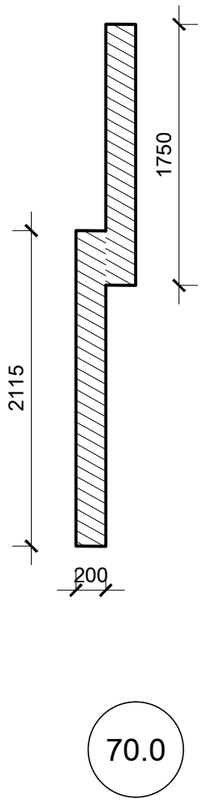

ՃԱՆԱՊԱՐՀՆԵՐԻ ԿԱՌՈՒՑՄԱՆ ԱՇԽ. ՃԱՎԱԼՆԵՐԻ ԱՂՅՈՒՍԱԿ

NN	ԱՇԽԱՏԱՆՔՆԵՐԻ ԱՆՎԱՆՈՒՄԸ	Չափմ. միավ	Քանակը
1	2	3	4
	Ճանապարհի կառուցում		
1	Մաքրման աշխատանքներ	մ^2	70.0
2	Ծածկի կառ. տեղական խճով =10սմ ամբողջ տարածքի 100 %-ի չափով	մ^3	7.0
3	Ասֆալտապատման տարածք =4սմ	մ^2	70.0
4	Դիտահորերի բարձրացում	հատ	-
1	Դիտահորերի իջեցում	հատ	-

Ճանապարհային հատվածի վերականգնում

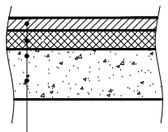

1. Մանրահատիկ ա/բ h=4սմ
2. Խճի շերտ տոգորված բիտումով h=10սմ

Ճանապարհի ծածկի կոնստրուկցիան

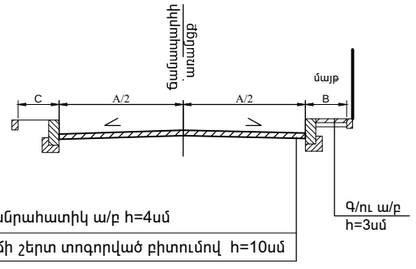

1. Մանրահատիկ ա/բ h=4սմ
2. Խճի շերտ տոգորված բիտումով h=10սմ

Փոսային նորոգման հատված Հատակագիծ

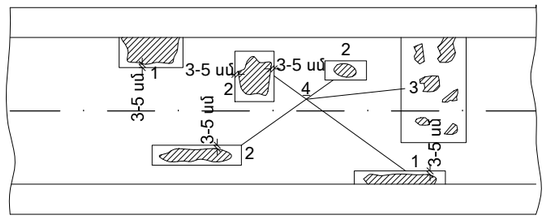

1. Եզրային փոսեր
2. Առանձին փոսեր
3. Համատարած փոսեր
4. Մշակվող ուրվագիծ

ԾԱՆՈԹՈՒԹՅՈՒՆ

Քանդել փոսային հատվածի կողքերից 3-5 սմ ավելին փոսային նորոգում իրականացնելու համար

Գոյություն ունեցող ծածկի փոսային նորոգում

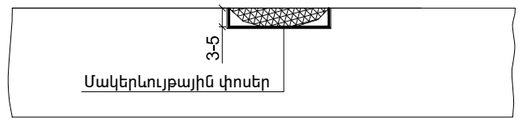

Փոսային նորոգում h = 3-5 սմ մանրահատիկ ա/բ

Ճաքերի վերականգնումը բիտումային մածուկով և ասֆալտբետոնով

ՀՀ ՎԱՅՈՑ ՁՈՐԻ ՄԱՐԶ,ԵՂԵԳՆԱՁՈՐ ՔԱՂԱՔԻ ԲԱԶՄԱԲՆԱԿԱՐԱՆ ՇԵՆՔԵՐԻ ԲԱԿԵՐԻ ԲԱՐԵԿԱՐԳՄԱՆ ԱՇԽԱՏԱՆՔԱՅԻՆ ՆԱԽԱԳԻԾ				Պայմանագիր N ՎՁՄ-ԲԸՆԱՇՁԲ-01/1	
Ն.Գ.Ճ.	Ա.Առաքելյան		ՇԻՆԱՐԱՐԱԿԱՆ ԱՇԽԱՏԱՆՔՆԵՐ	ՓՈՒԼ	ԹԵՐԹ	ԹԵՐԹԵՐ
Ստուգեց	Մնացականյան Վ.			ԱՆ	22	22
Ստուգեց	Կուլախսզյան Վ.					
			ԱՐՍԵՆՅԱՆ 2 , ԱՐՍԵՆՅԱՆ 4 Շ. ԵՎ ՄԱՐԶՊԵՏԱՐԱՆԻՆ ԿԻՑ ՏԱՐԱԾՔԻ ԱՇԽ. ՃԱՎԱԼՆԵՐԸ	«ՆՈՐԱՇԵՆ» ՆՏ ԱԿ	